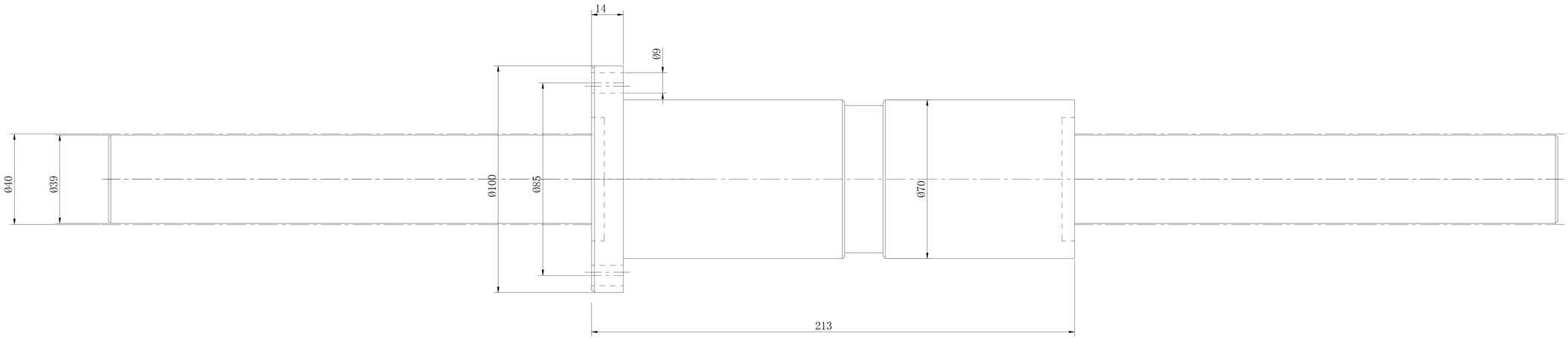
14
Ø9
Ø40
Ø39
Ø100
Ø85
Ø70
213

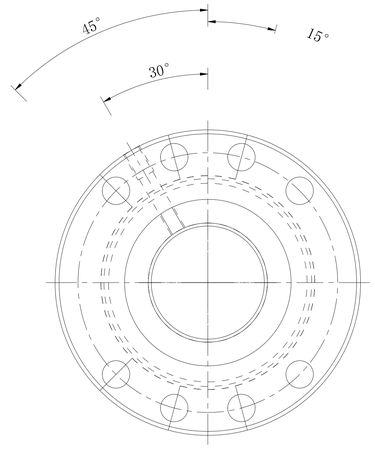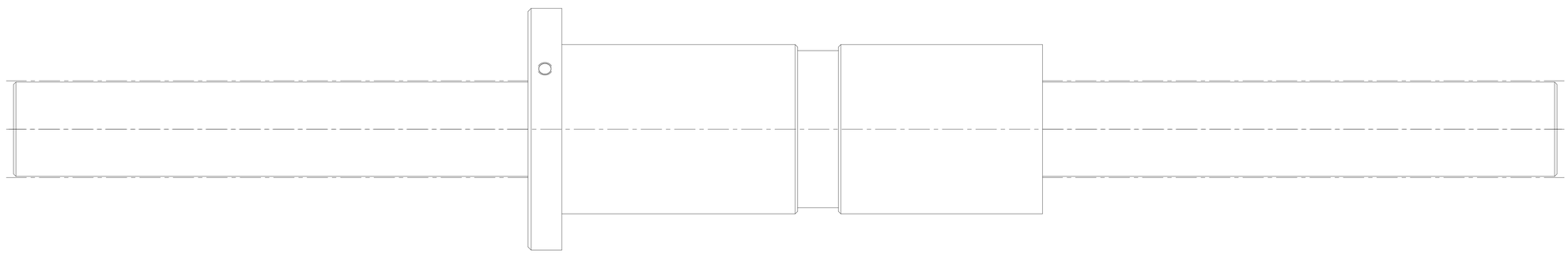
45°
15°
30°