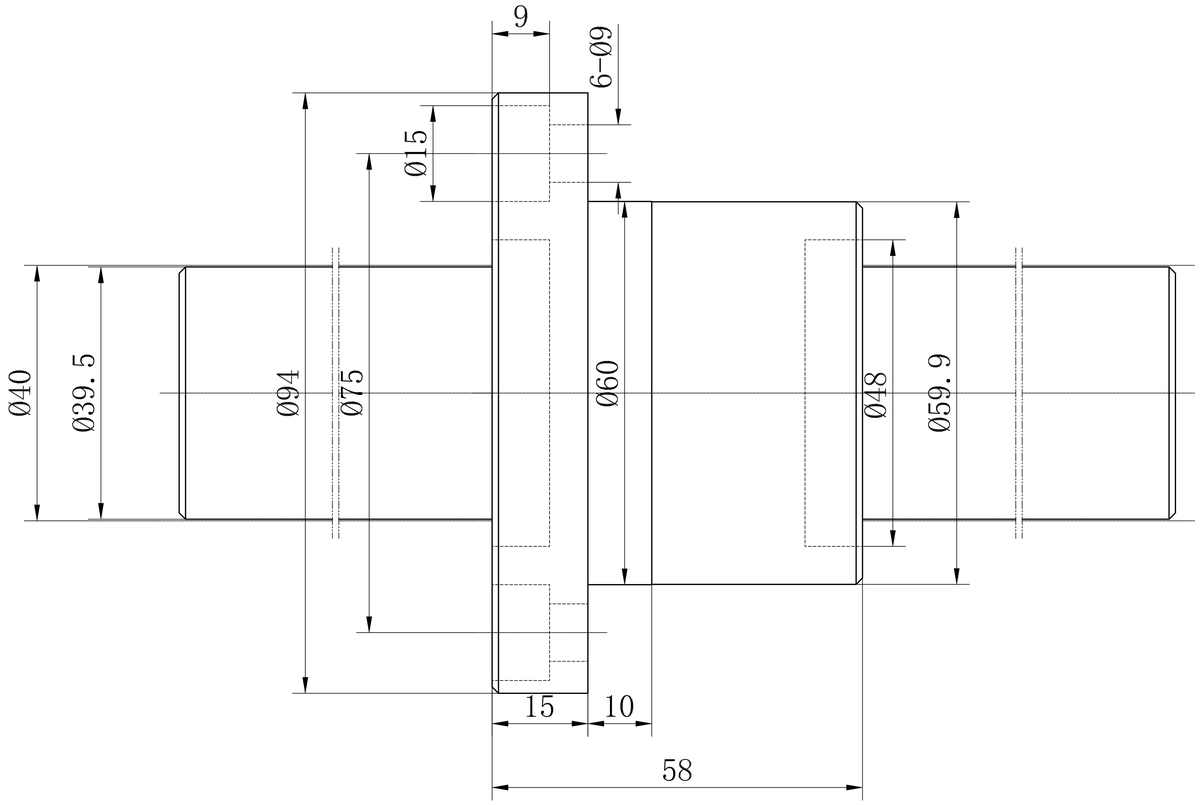
9
6-Ø9
Ø15
Ø40
Ø39.5
Ø94
Ø75
Ø60
Ø48
Ø59.9
15
10
58

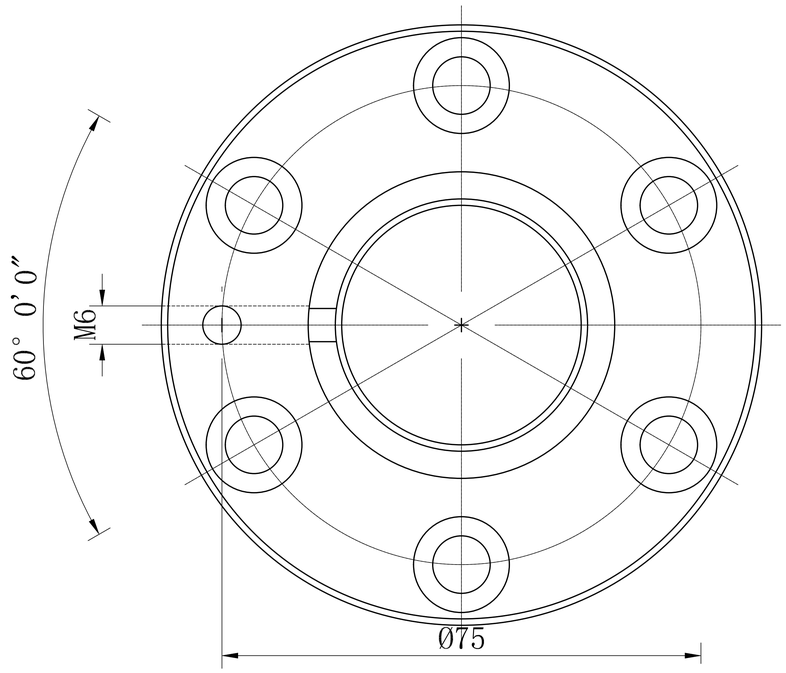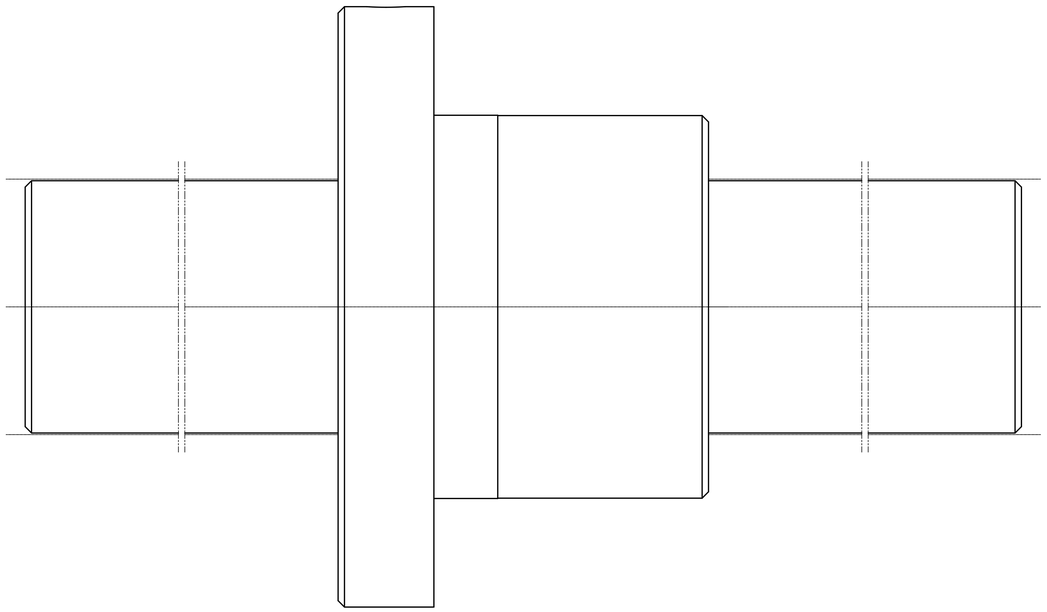
60° 0' 0"
M6
Ø75